防雨型プラグ図面及び構成部品

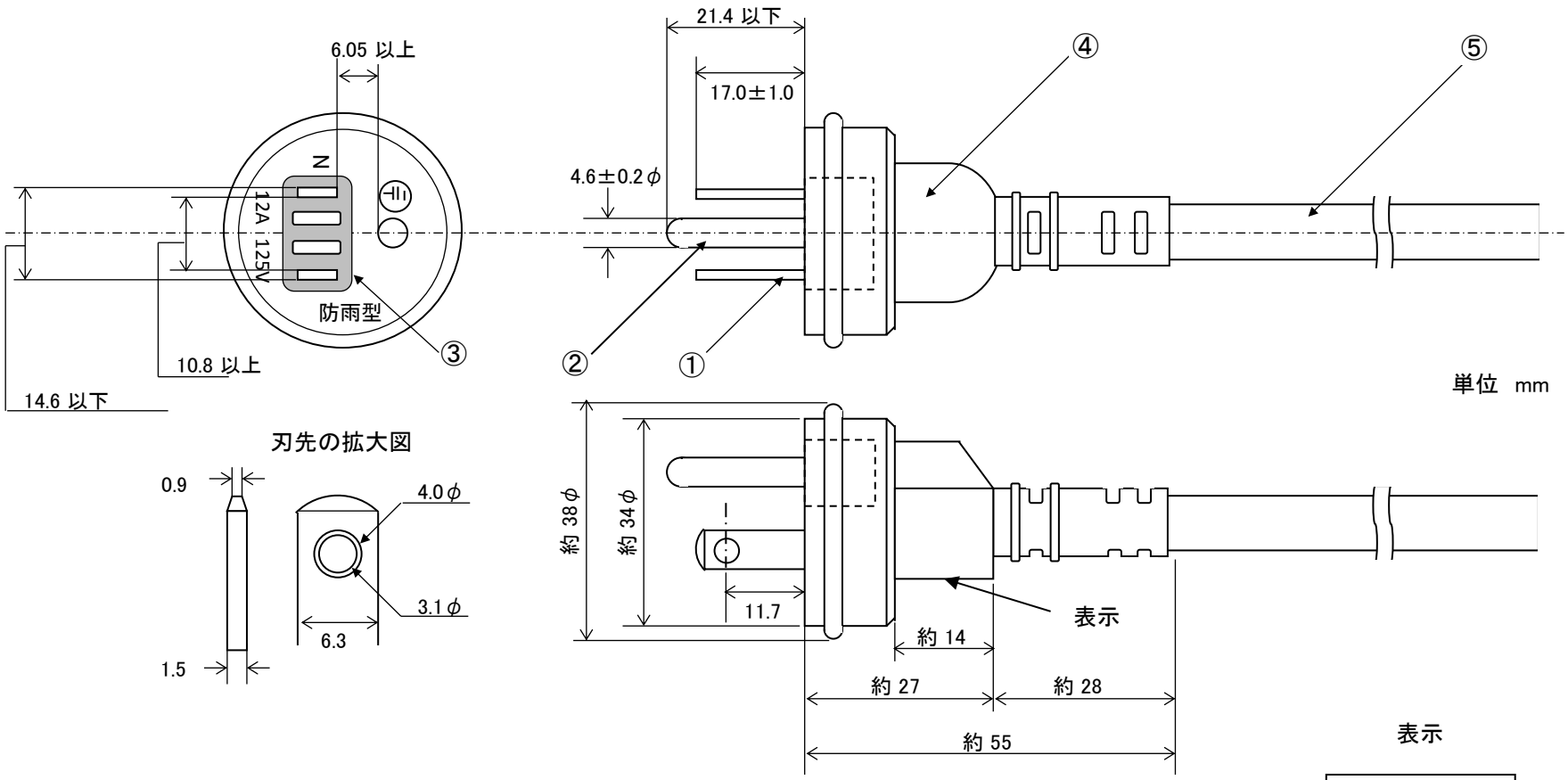

刃先の拡大図

表示

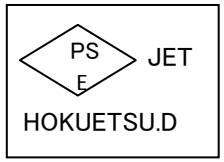

構成部品一覧表

番号	名称	数量	材質	備考
①	栓刃	2	黄銅	ニッケルメッキ
②	アースピン	1	黄銅	ニッケルメッキ
③	中駒	1	メラミンフェノール	明工社製
④	外郭	1	塩化ビニル樹脂	
⑤	電線	1	ﾋﾞﾆﾙｷｬﾌﾞﾀｲﾔｹｰﾌﾞﾙ	1．25mm²

承認	品名 防雨型プラグ(中駒入)図面 (125/12-2P+E)	DATE 2015.4.8
田中	DRAWING NO. HD-S-331－3	DRAWING BY S.OMOTE
		(株)北越電線